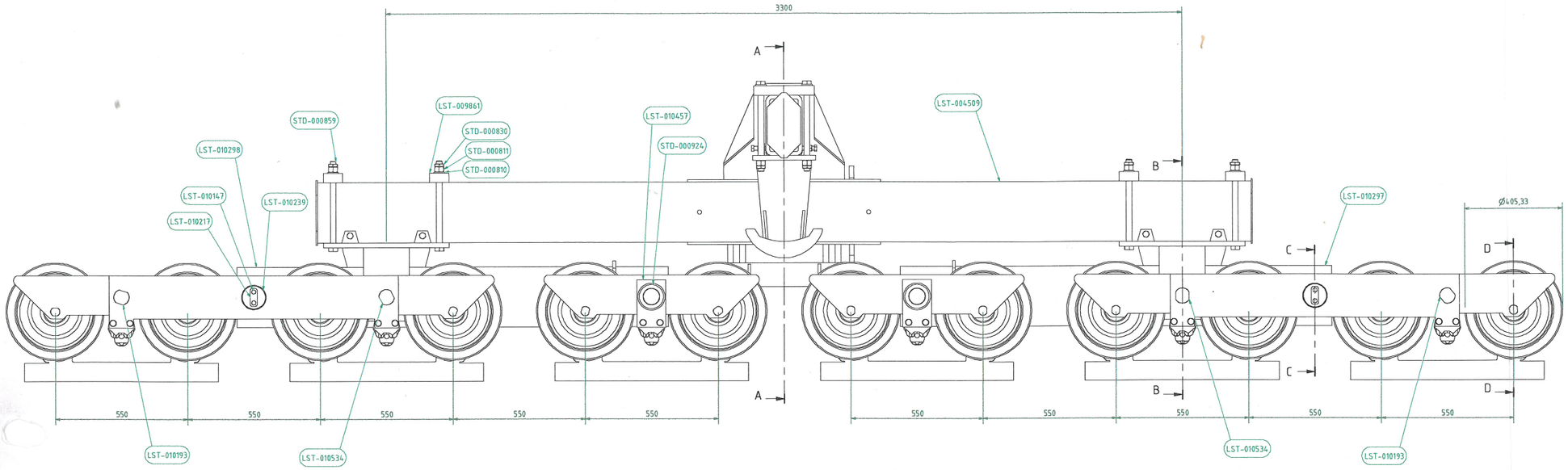

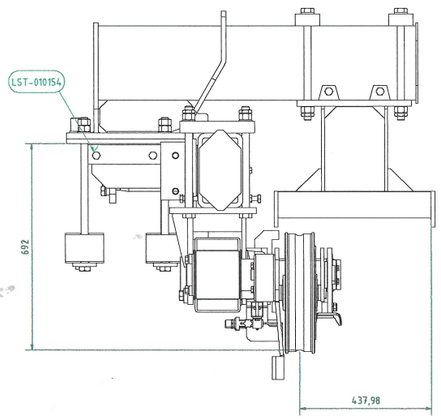

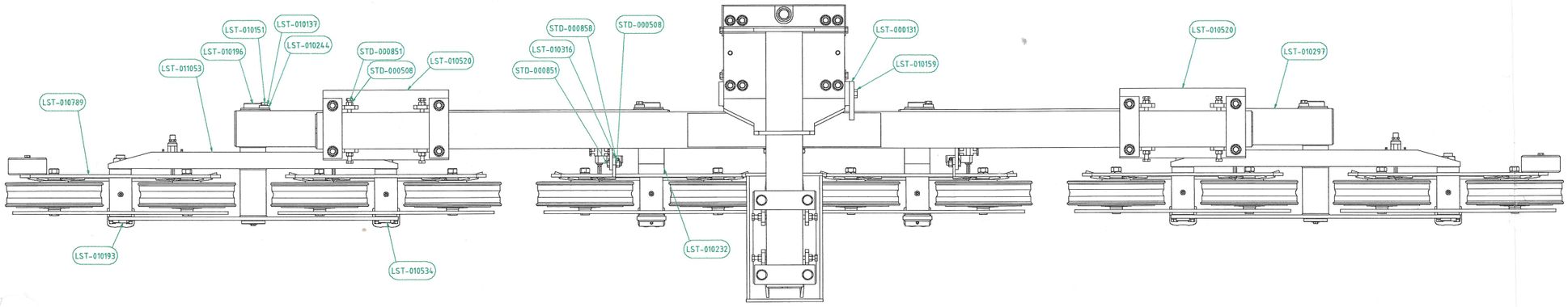

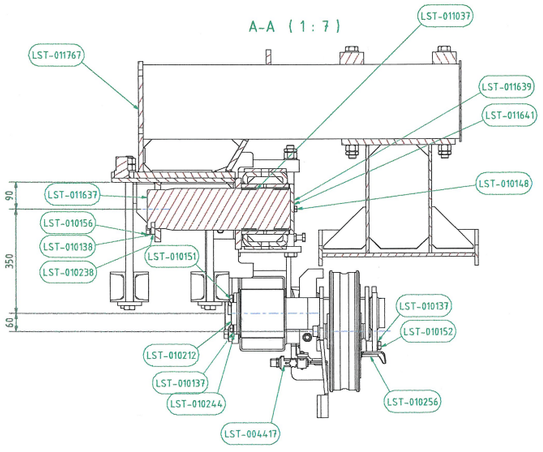

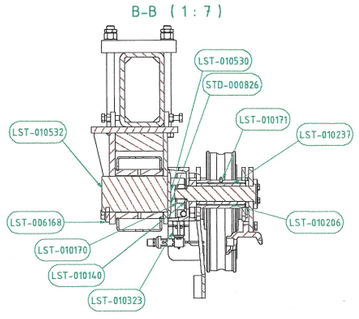

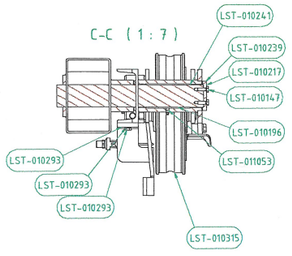

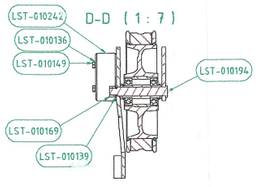

TDT 007 2000-00-12

Stückliste

ZEICHNUNGS NR:	BEZEICHNUNG	AN	MATERIAL	MASSE
LST-004417	Bruchfahlschalter	6		3,119 kg
LST-010589	Tragbalken 12-RB	1	GG St 1	365,263 kg
LST-006969	Achshalter DN15450 190x58x12mm	2	1.0570 S355 J2G3	3,939 kg
LST-010961	FL 40x80 - 254mm	4	1.0570 S355 J2G3	5,939 kg
LST-010136	Federring DIN 127 - A 12	4	Stahl, weich, unlegiert	0,004 kg
LST-010137	Federring DIN 127 - A 16	20	Stahl, weich, unlegiert	0,010 kg
LST-010138	Federring DIN 127 - A 20	2	Stahl, weich, unlegiert	0,016 kg
LST-010139	Federring DIN 127 - A 24	12	Stahl, weich, unlegiert	0,021 kg
LST-010140	Federring DIN 127 - A 36	4	Stahl, weich, unlegiert	0,072 kg
LST-010167	Sechskantschraube ISO 4017 M16x30	4	Stahl, weich, unlegiert	0,030 kg
LST-010168	Sechskantschraube ISO 4017 M12x30	2	Stahl, weich, unlegiert	0,014 kg
LST-010169	Sechskantschraube ISO 4017 M12x25	4	Stahl, weich, unlegiert	0,013 kg
LST-010151	Sechskantschraube ISO 4017 M16x30	8	Stahl, weich, unlegiert	0,046 kg
LST-010152	Sechskantschraube ISO 4017 M16x35	10	Stahl, weich, unlegiert	0,042 kg
LST-010154	Sechskantschraube ISO 4017 M16x50	4	Stahl, weich, unlegiert	0,139 kg
LST-010156	Sechskantschraube ISO 4017 M20x35	2	Stahl, weich, unlegiert	0,114 kg
LST-010159	Sechskantschraube ISO 4017 M20x65	2	Stahl, weich, unlegiert	0,203 kg
LST-010166	Sechskantmutter M16	4	Stahl, weich, unlegiert	0,034 kg
LST-010167	Sechskantmutter M20	2	Stahl, weich, unlegiert	0,067 kg
LST-010169	Festigkeitsklasse 8.8	10	Festigkeitsklasse 8.8	0,110 kg
LST-010170	Sechskantmutter M36	4	Stahl, weich, unlegiert	0,485 kg
LST-010171	Kegelschmiernippel Form A M10x1	6	Stahl, weich, unlegiert	0,008 kg
LST-010193	Rahmenachse 2er Wippe	2	1.0570 S355 J2G3	6,935 kg
LST-010194	Rollenhülsen D 38	10	1.0570 S355 J2G3	1,031 kg
LST-010196	Wippenachse 4-RB D75mm	2	17225 42 CrMo 4(Vergütet)	18,959 kg
LST-010206	Lagerbüchse (Buchse für 2er Wippe)	4	1.0570 S355 J2G3	2,367 kg
LST-010212	Rahmenachse 6-RB D70mm	2	17225 42 CrMo 4(Vergütet)	18,748 kg
LST-010231	Vorderschicherung 12-RB	1	1.0570 S355 J2G3	7,681 kg
LST-010237	Sicherungsblech 35x28x1mm	2	1.0570 S355 J2G3	0,015 kg
LST-010232	Ring	2	1.0570 S355 J2G3	1,410 kg
LST-010237	Buchse 7540 DU	12	1.0570 S355 J2G3	0,119 kg
LST-010238	Achshalter	1	1.0570 S355 J2G3	3,424 kg
LST-010239	Abschlußdeckel 98	2	1.0570 S355 J2G3	3,647 kg
LST-010241	Buchse 7540 DU	4	1.0570 S355 J2G3	0,991 kg
LST-010242	Schlußgewicht	2	1.0570 S355 J2G3	19,369 kg
LST-010243	Buchse 12150 DU	2	1.0570 S355 J2G3	0,377 kg
LST-010244	Achshalter DIN 15451 Nd=60x90mm	4	1.0570 S355 J2G3	0,483 kg
LST-010254	Sailfinger	6	1.0570 S355 J2G3	2,398 kg
LST-010293	Anschlag 2er	4	GG St 1	2,336 kg
LST-010297	Tragbalken 6-RB li	1	Walzbl Aluminum-6061	24,298 kg
LST-010298	Tragbalken 6-RB re	1	GG St 1	24,265 kg
LST-010315	Sailrolle 400B Seil D30mm	12		23,551 kg
LST-010316	Begrenzung der Niederhalte	2	GG St 1	1,753 kg
LST-010322	Bruchfahlhalter 6er	4	Standard	0,149 kg
LST-010324	Bruchfahlhalter 2er auf 6	2	Walzbl Aluminum-6061	6,257 kg
LST-010537	Halter 2er auf der Trag	2	Walzbl Aluminum-6061	3,172 kg
LST-010530	Klemmbock 6-RB Niederhalte	3	GG St 1	44,989 kg
LST-010539	Abschlußdeckel 10mm	2	1.0570 S355 J2G3	1,556 kg
LST-010532	Tragbalkenachse Klemmbock auf 6er-Rahmen	2	17225 42 CrMo 4(Vergütet)	19,491 kg
LST-010534	Rahmenachse 2er Wippe kurz	2	1.0570 S355 J2G3	3,943 kg
LST-010789	2er Niederhaltewippe	6	GG St 1	26,510 kg
LST-010137	Mtr - 130/150	2	Bronze (weiche Zinnbronze)	0,455 kg
LST-010153	4er Wippe	2	GG St 1	58,338 kg
LST-010137	Tragbalkenachse 12RB D14x1mm	1	17225 42 CrMo 4(Vergütet)	54,545 kg
LST-010639	Abschlußdeckel 170	1	1.0570 S355 J2G3	2,278 kg
LST-010641	Sicherungsblech 170x36x1mm	1	1.0570 S355 J2G3	0,423 kg
LST-010767	Lagerbock 12N	1		353,684 kg
STD-000580	Sechskantmutter ISO 4032 - M36	12	Festigkeitsklasse 8.8	0,868 kg
STD-000836	Unterlegscheiben - normale Reihe - Produktklasse C ISO 7091 - ST 24 - 198 HV	8	Stahl	0,031 kg
STD-000811	Sechskantmutter ISO 4034 - M24	8	Stahl	0,033 kg
STD-000826	Sechskantbrauben mit Innensechskant DIN 7991 - M12x35	4	Festigkeitsklasse 8.8	0,033 kg
STD-000827	Unterlegscheiben - normale Reihe - Produktklasse C ISO 7091 - ST 24 - 198 HV	6	Stahl	0,036 kg
STD-000829	Sechskantschrauben ISO 4014 - M24 x 95	4	Stahl, weich, unlegiert	0,363 kg
STD-000830	Sechskantmuttern, dünne (mit Fase) ISO 4035 - M24	8	Festigkeitsklasse 8.8	0,078 kg
STD-000851	Sechskantschrauben ISO 4017 - M16 x 50	12	Festigkeitsklasse 8.8	0,117 kg
STD-000858	Unterlegscheiben - normale Ausführung - Produktklasse A ISO 7089 - 16 - 140 HV	4		0,015 kg
STD-000859	Sechskantschrauben - Produktklasse A und B ISO 4014 - M24 x 340	8	Festigkeitsklasse 8.8	1,488 kg
STD-000924	Spannschiffe, mit Schäft, für hohe Beanspruchung ISO 8752 - 12 x 90 A STD-0008	2	Stahl	0,056 kg

Projekt Nr.:

Allgemeintoleranz für Längenabmaßen DIN ISO 2768-m, geometrische Fertigung DIN ISO 2768-mK

Bearbeitungskante nach ISO 1302

Projektcode

Maßstab:

Werkstoff:

Bezeichnung: Rollenb. 400B-12N - FK1/FK2

Baueinheitnummer: LST-004507

Blatt: 1

A0

	Datum	Name
Bearb.	06.03.2008	Kowalczyk
Gepr.		
Norm.		

Zust. | Änderung | Datum | Name

Podpora urh ?